Maxi Sky 2 PLUS

Pulsantiera di controllo

Pulsante Su

Pulsante Giù

Pulsante posizione reclinata

Pulsante posizione seduta

Pulsante programmazione/informazioni

Funzione inclinazione
Utilizzare i pulsanti posizione seduta e posizione reclinata per mettere il paziente seduto o reclinato.
Quando si regola la posizione del paziente, si attiva solo l'unità principale del sollevapazienti a soffitto. Indipendentemente dal pulsante di posizionamento premuto, solo il lato piedi della barra di sollevamento si alza o si abbassa.

Pannello di controllo

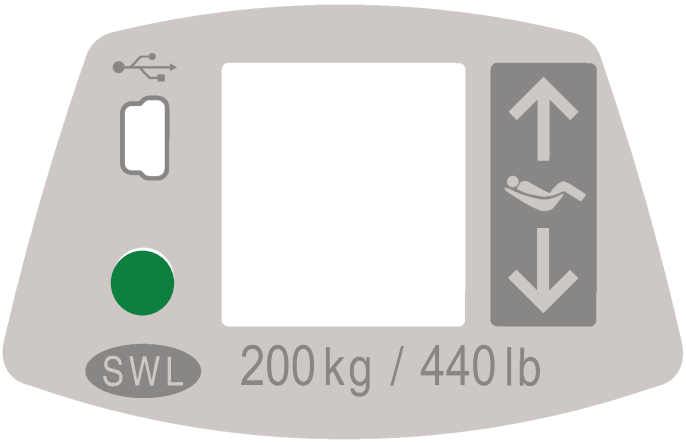

Pulsante Su-Giù ausiliario
Utilizzare i pulsanti Su e Giù per completare un trasferimento qualora si verifichi un problema con la pulsantiera di controllo.

LED di stato
Il LED è un complemento del display per attirare l'attenzione su un messaggio visualizzato sullo schermo.

Carico di Lavoro Sicuro (SWL)
Questa etichetta indica il Carico di Lavoro Sicuro (SWL) del sollevapazienti.

Porta di accesso USB
La porta USB è a uso esclusivo degli utenti MAXISMART.

with people in mind

Simboli del display

Livello di carica della batteria

100%
75%
50%

Intervallo di funzionamento normale

25% Basso
Accompagnato da un breve “bip” quando si preme un pulsante

< 5% Critico
Le icone si alternano a due brevi “bip” ogni 10 secondi

Indicatore Enhanced Charging System (ECS)
Viene visualizzato quando le unità sono caricate tramite Sistema di autoricarica (ECS).

Protezione surriscaldamento Ciclo di lavoro
Lampeggia quando il sollevapazienti viene usato per un lungo periodo senza lasciarlo raffreddare.
La protezione da surriscaldamento si attiva quando una funzione che ha superato il proprio ciclo di lavoro viene disattivata mentre tutte le altre funzioni rimangono attive.
La luce rossa rimane accesa durante il periodo di raffreddamento e si sente un “bip” singolo.
Il simbolo scompare quando la funzione è stata raffreddata e può essere utilizzata di nuovo.

Guasto generale (simbolo di avvertenza con un carattere numerico)
Lampeggia quando si verifica un malfunzionamento del sollevapazienti.
Il sollevapazienti deve essere ispezionato o riparato da un tecnico addetto alla manutenzione qualificato.
La luce rossa rimane accesa e si sente un “bip” singolo.

Manutenzione necessaria (simbolo di una chiave con una lettera)
Appare per 7 secondi accompagnato da 2 “bip” quando il sollevapazienti viene riattivato dopo la modalità Riposo e lampeggia ogni 5 secondi per attirare l’attenzione dell’utente.
Contattare il proprio centro di assistenza Arjo per la manutenzione.

Sovrappeso
Lampeggia quando si tenta un trasferimento con un carico che eccede la capacità del sollevapazienti.
La luce rossa rimane accesa accompagnata da 4 rapidi "bip" finché il paziente non viene abbassato.
La funzione viene disattivata mentre le altre rimangono attive.

with people in mind

Modalità doppia e singola

Modalità singola

Peso del paziente fino a 159 kg (350 lb)

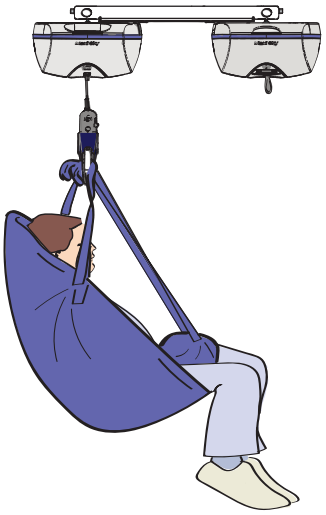

Modalità doppia

Peso del paziente da 159 a 454 kg (da 350 a 1.000 lb)

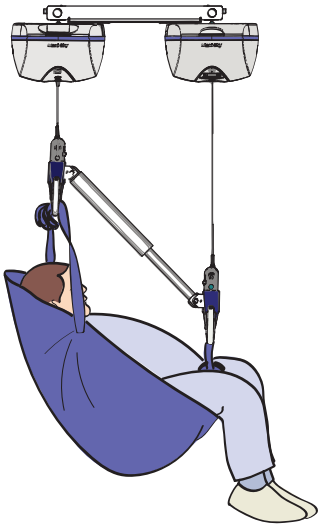

Il sollevapazienti a soffitto Maxi Sky 2 Plus può essere impostato per funzionare in Modalità doppia o singola. La Modalità doppia è destinata alla popolazione bariatrica, la Modalità singola è per pazienti non bariatrici. Utilizzare la Modalità doppia o la Modalità singola in base al peso del paziente.

Arresto di emergenza con cordicella rossa

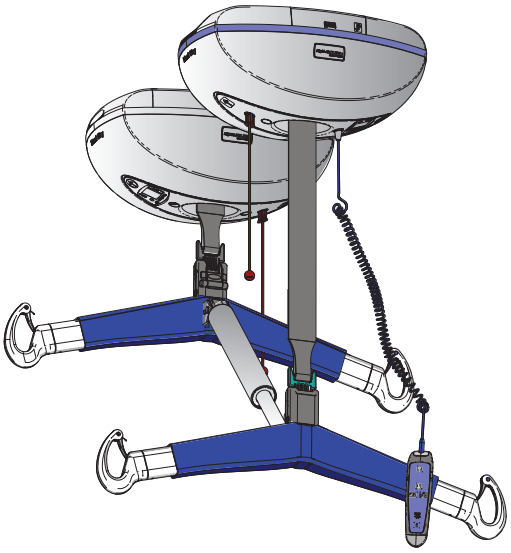

L'arresto di emergenza disattiva del tutto i sollevapazienti a soffitto. Tirando una delle cordicelle rosse, entrambi i sollevapazienti a soffitto bloccano tutte le loro attività, e i loro display e indicatori si spengono.
Dall'alloggiamento esce un pistoncino rosso.

Per riattivare il sollevapazienti a soffitto
Spingere i due pistoncini rossi.
Il sollevapazienti a soffitto è pronto per l'uso quando sul display viene visualizzato il simbolo della batteria o il simbolo Sistema di autoricarica (ECS).

Freno di emergenza

Il sollevapazienti a soffitto è dotato di un sistema di frenatura automatica che blocca la funzione di abbassamento nel caso di, ad esempio, un guasto meccanico. Nota: il meccanismo di discesa di emergenza non è attivabile.
Avviare le procedure di emergenza per abbassare e rimuovere il paziente dal sollevapazienti a soffitto.

Meccanismo di discesa di emergenza

1

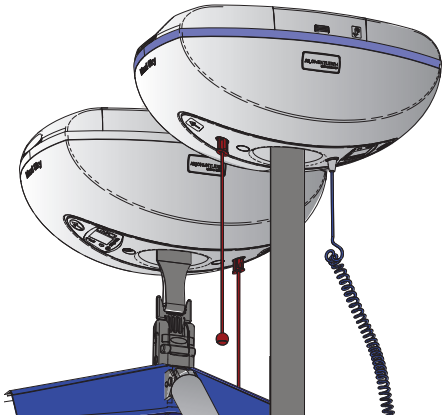

Il meccanismo di discesa di emergenza garantisce l'abbassamento sicuro del paziente su una sedia, sul letto o sulla sedia a rotelle. Da usare solo in caso di emergenza.

Procedura per la discesa di emergenza
Tirare una delle due cordicelle di arresto di emergenza.

2

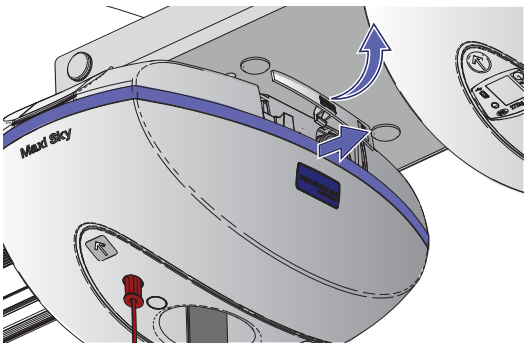

Aprire lo sportellino per accedere al meccanismo di discesa di ciascun sollevapazienti a soffitto.

3

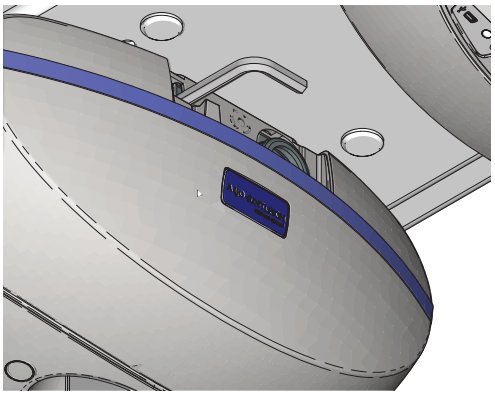

Estrarre le chiavi esagonali da 8 mm.

4

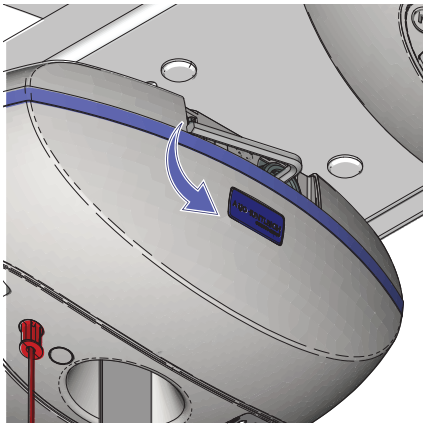

Inserire a fondo la chiave esagonale nell'asse. Girare la chiave esagonale in senso antiorario per abbassare lentamente il paziente. Eseguire questa operazione per entrambi i sollevapazienti a soffitto. Una volta che il paziente è stato abbassato ed è ben posizionato nella sedia, sul letto o nella sedia a rotelle, chiamare un tecnico qualificato per controllare il sollevapazienti a soffitto.

ArjoHuntleigh AB
Hans Michelsensgatan 10
211 20 Malmö, Sweden
www.arjo.com

arjo
with people in mind